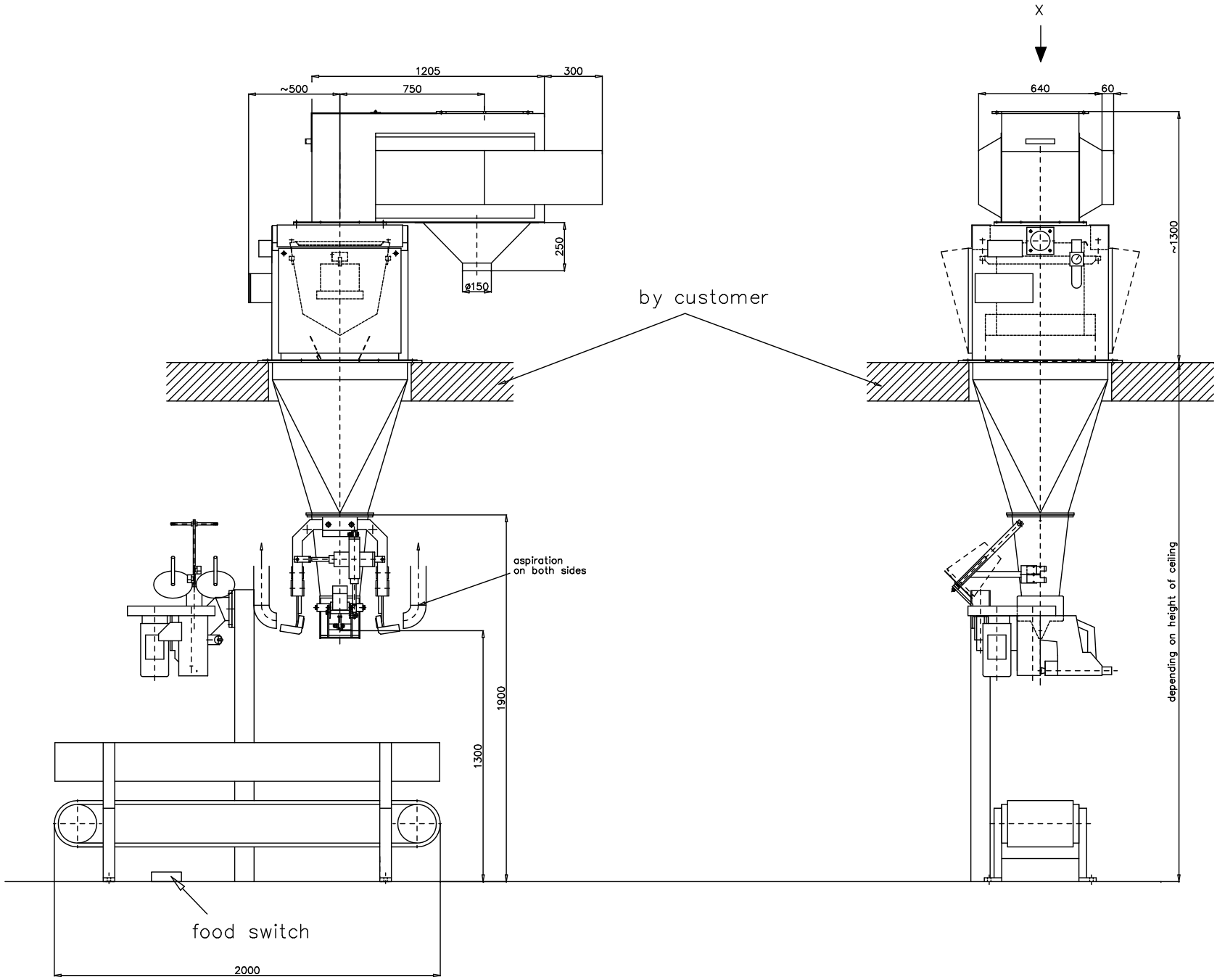

View X

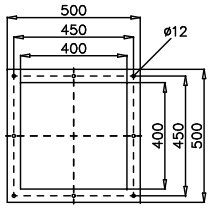

Note:

- Frequency at the weigher support point with weigher under full load in any plane ≥ 12 Hz
- The deflection at the weigher support steel in anyplane < 1,65 mm

Chrotec GmbH Reiserstr.6 D-53773 Hennef Tel.: 02242/9868640 Fax: 02242/9868420		Maßstab: 1:10	Gewicht:
		Werkstoff, Halbzeug:	
Verwendungsbereich	2008 Datum Name Bearb. 30.07. Kader Gepr. Norm	Benennung: Net-weigher with belt dosing	
	Zul. Abw. DIN ISO 2768-m Oberfläche ISO 1302 Rz nach DIN 4768	Zeichnungsnummer:	Blatt: 1 / 1 — CAD A1
Zust. Änderung Datum Name			

Diese Zeichnung darf ohne unsere Zustimmung weder vervielfältigt noch Dritten zugänglich gemacht werden. Wir behalten uns das Eigentumsrecht an ihr vor.