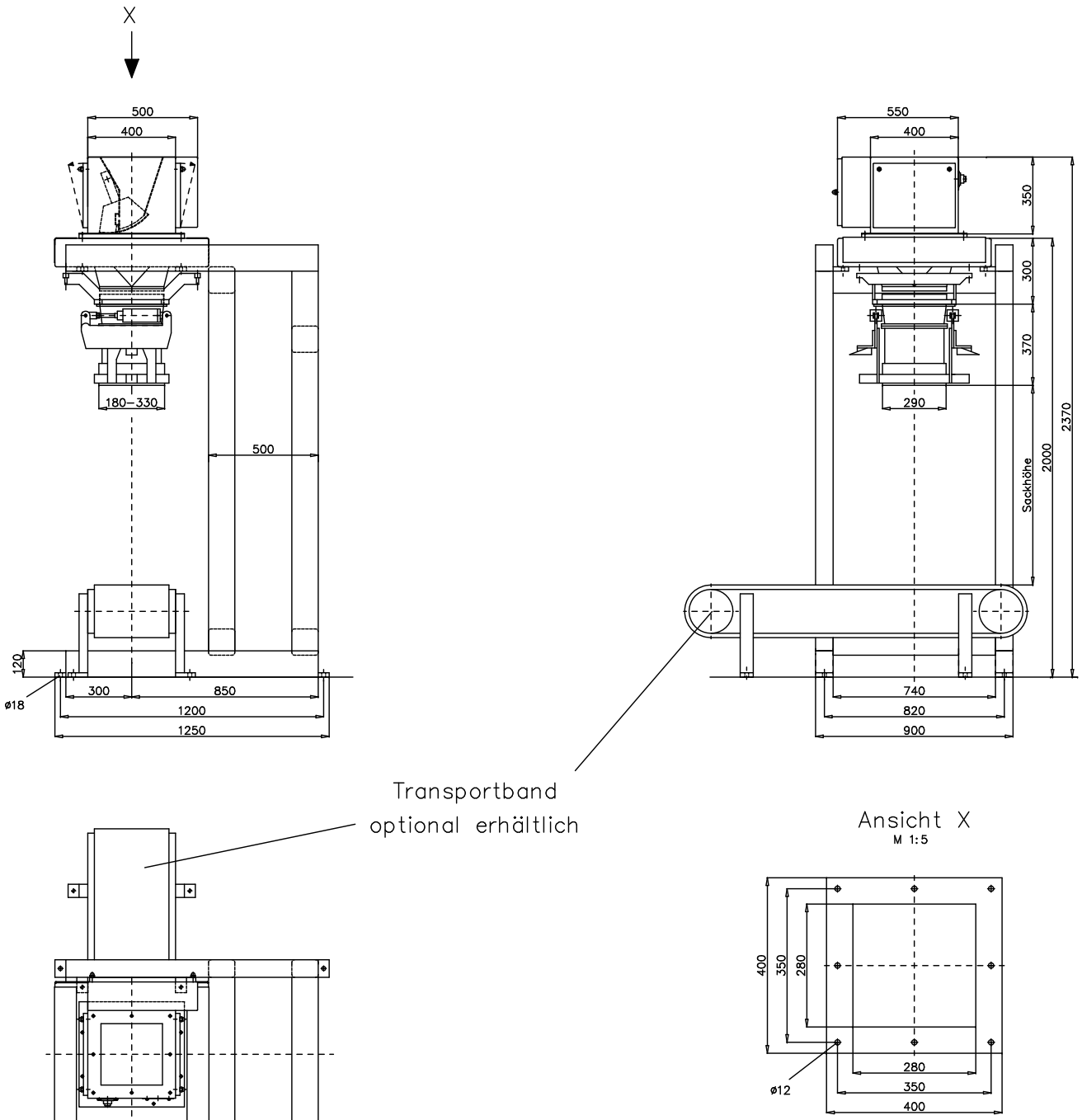

Chrotec GmbH Reiserstr.6 D-53773 Hennef Tel.: 02242/9868540 Fax: 02242/9868420				Maßstab: 1:10 / 1:5	Gewicht:
				Werkstoff, Halbzeug:	
Verwendungsbereich	2006	Datum	Name	Benennung: Bruttowaage mit Klappendosierung	
	Bearb.		Kader		
	Gepr.				
	Norm				
	Zul. Abw. DIN ISO 2768-m		Oberfläche ISO 1302 Rz nach DIN 4768	Zeichnungsnummer:	Blatt: 1 / 1 CAD A1
Zust. Änderung Datum Name					

Diese Zeichnung darf weder an Dritte weitergegeben noch zu anderen Zwecken außer zu dem vorher angegebenen Zweck benutzt werden. Wir behalten uns das Eigentum an ihr vor und bitten, sie uns unverzüglich zurückzugeben, wenn wir sie nicht mehr benötigen.