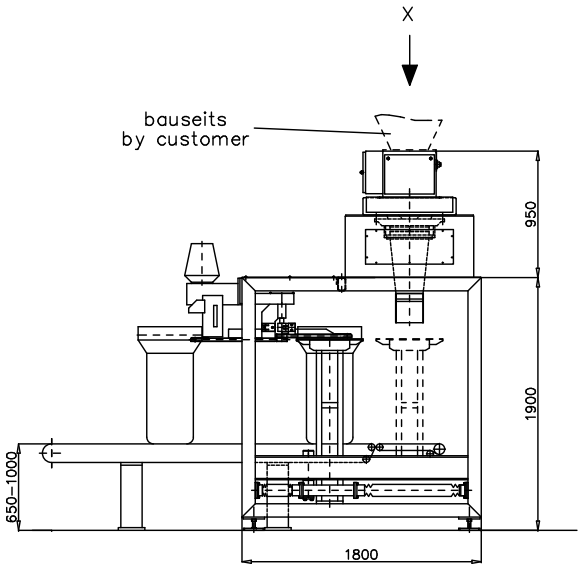

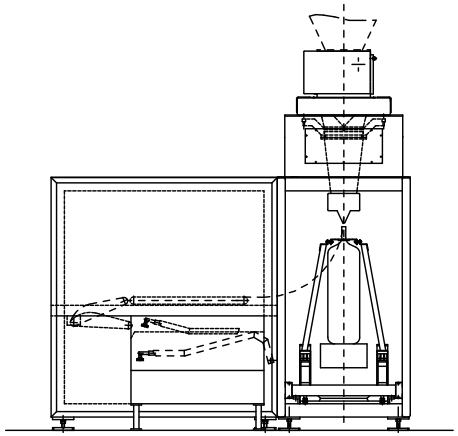

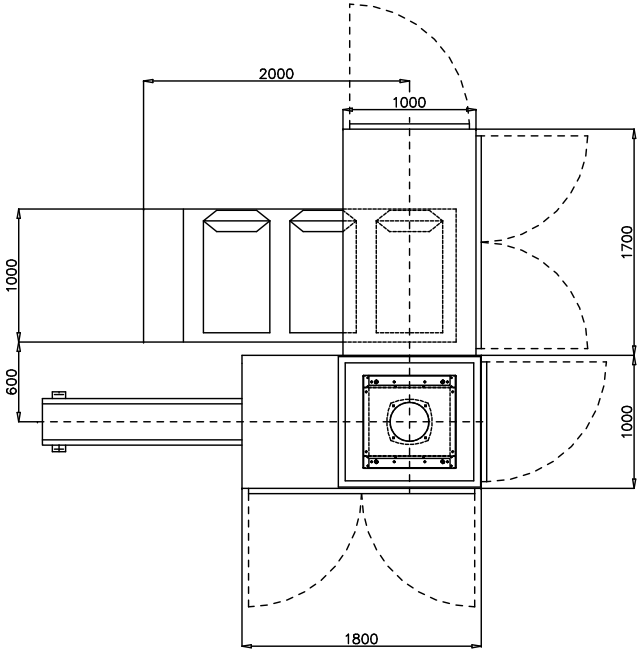

Ansicht X

M 1:10

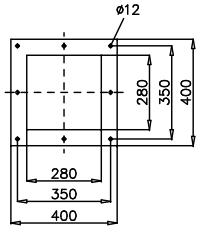

Chrotec GmbH Reiserstr.6 D-53773 Hennef Tel.: 02242/9686540 Fax: 02242/9686420			Maßstab: 1:20	Gewicht:
			Werkstoff, Halbzeug:	
Verwendungsbereich	2007	Datum	Name	Benennung: Absackanlage Bruttoverwiegung K
	Bearb.	24.08.	Kader	
	Gepr.		Kader	
	Norm			
	Zul. Abw. DIN ISO 2768-m		Oberfläche ISO 1302 Rz nach DIN 4768	Zeichnungsnummer: Blatt: 1 / 1 CAD A1
Zust. Änderung	Datum	Name		

Diese Zeichnung darf weder kopiert noch einem Dritten zugänglich gemacht werden. Der unerlaubte Gebrauch oder die unerlaubte Mitteilung ihres Inhalts ist verboten und verpflichtet zur Schadensersatz. Alle Rechte vorbehalten.